M-Zert
Zertifiziertes QM-System
DIN EN ISO 9001
Zertifikat-Nr. 01017

Medidor de Caudal tipo Turbina

para líquidos

KOBOLD

medición • monitoreo • análisis

SFL

Modelo: ADI-1..

Modelo: SFL-1220R10

- Rango de caudal: 0,5 - 20 l/min agua
- Precisión de medición: ± 1% fondo de escala
- p_{max}: 250 bar; t_{max}: 90 °C
- Rango de viscosidad: viscosidad baja
- Conexión: G ⅜
- Materiales: 1.4305, PVDF
- Salida: pulsos
- Mínimo desgaste
- Medio: transmisible a luz infrarroja

S4

KOBOLD a nivel mundial:

ALEMANIA, ARGENTINA, AUSTRALIA, AUSTRIA, BÉLGICA, BULGARIA, CANADA, CHILE, CHINA, COLOMBIA, CORA DEL SUR, EGIPTO, ESPAÑA, ESTADOS UNIDOS, FRANCIA, HUNGRÌA, INDIA, INDONESIA, ITALIA, MALASIA, MÉXICO, PAÍSES BAJOS, PERÚ, POLONIA, REINO UNIDO, REPÚBLICA CHECA, RUMANIA, SINGAPUR, SUIZA, TAIWÁN, TAILANDIA, TÚNEZ, TURQUÍA, VIETNAM

KOBOLD Messring GmbH
Nordring 22-24
D-65719 Hofheim/Ts.
Oficina Principal:
+49(0)6192 299-0
+49(0)6192 23398
info.de@kobold.com
www.kobold.com

Áreas de Aplicación

El medidor de caudal de bajo volumen modelo SFL es adecuado para el servicio con líquidos libres de sólidos.
Los líquidos deben ser transmisible a la luz infrarroja (por ejemplo: agua, aceite, productos químicos).
La combinación de material plástico o acero inoxidable permite su servicio en medios agresivos.

Aplicaciones

- Líquidos de baja viscosidad (sólidos < 20 µm)
- Sistema ideal para plantas envasadoras (industria alimenticia y de bebidas)
- Dosificación, por ejemplo de productos químicos (con un dispositivo de dosificación externa)
- Medios agresivos

Método de Operación

La fuerza del fluido causa la rotación de la rueda de turbina. La geometria del cuerpo, la ligera rueda de turbina y el líquido de flujo radial aseguran que el rotor flote.
Un rotor suspendido asegura una larga vida de servicio. El movimiento de la turbina es detectado sin contacto a través de diodos infrarrojos y convertido en pulsos.
Esta señal de salida es lineal y proporcional al caudal volumétrico. El caudalímetro puede ser montado en cualquier posición.

Detalles técnicos

Valor de reacción:	aprox. 0,08 l/min
Temp. máx. del medio:	-20 ... +90 °C
Presión máx. de operac.:	16 bar (SFL-13) 250 bar (SFL-12)
Precisión de medición:	±1 % fondo de escala
Repetibilidad:	±0,3 % de la lectura
Intercambiabilidad:	±2,5 % de la lectura
Alimentación:	5 ... 24 V_{DC} (12 ... 24 mA)
Señal de salida:	pulsos aprox. 50 ... 2100 Hz (cuadrada)
Factor K:	6250 pulsos/litro
Materiales:	Cubierta en PVDF y rotor en Vectra o acero inox. 1.4305 (cubierta) y rotor en Vectra Sello FPM (SFL-12) o EPDM (SFL-13)
Conexión mecánica:	G⅜ macho o G⅜ hembra (solo acero inox.)
Conexión eléctrica:	cable plano de 3-núcleos (aprox.15 cm) encapsulado en la cubierta (SFL-13) conector de Hirschmann GDSN207 (SFL-12)

Caída de presión

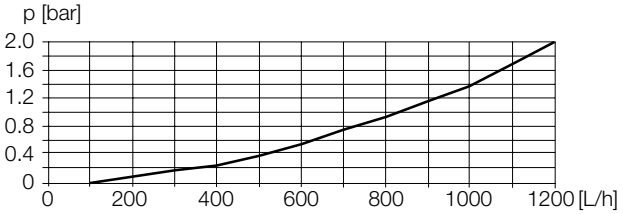

Dimensiones

Modelo: SFL-1220 R10

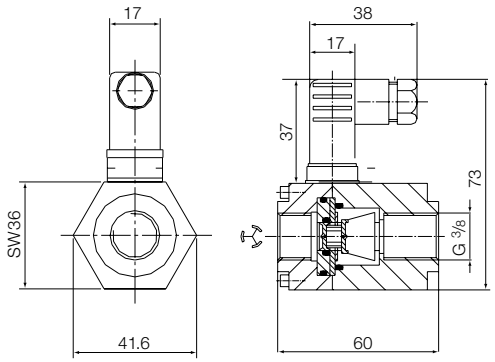

Modelo: SFL-1320 R10

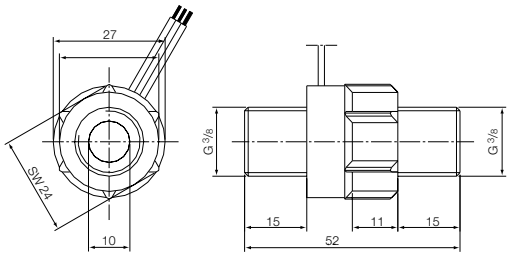

Datos de pedido (Ejemplo: **SFL-1220R10**)

Modelo	Material, cuerpo/rotor	Conexión	Rango de med. l/min agua	Tasa de pulsos (aprox.)	t_{max}	p_{max}
SFL-1220 R10	1.4305/Vectra	G⅜ hembra	0,5 ... 20	6100 pulsos/l	-20 ... +90 °C	250 bar
SFL-1320 R10	PVDF/Vectra	G⅜ macho	0,5 ... 20	5400 - 6100 pulsos/l	-20 ... +90 °C	16 bar

Indicadores digitales y transductores ver apartado de accesorios.

No se asume ninguna responsabilidad por errores; sujeto a cambios sin previo aviso.
1/05-2016