Stabthermostate

für allgemeine Anwendungen

TEA-S

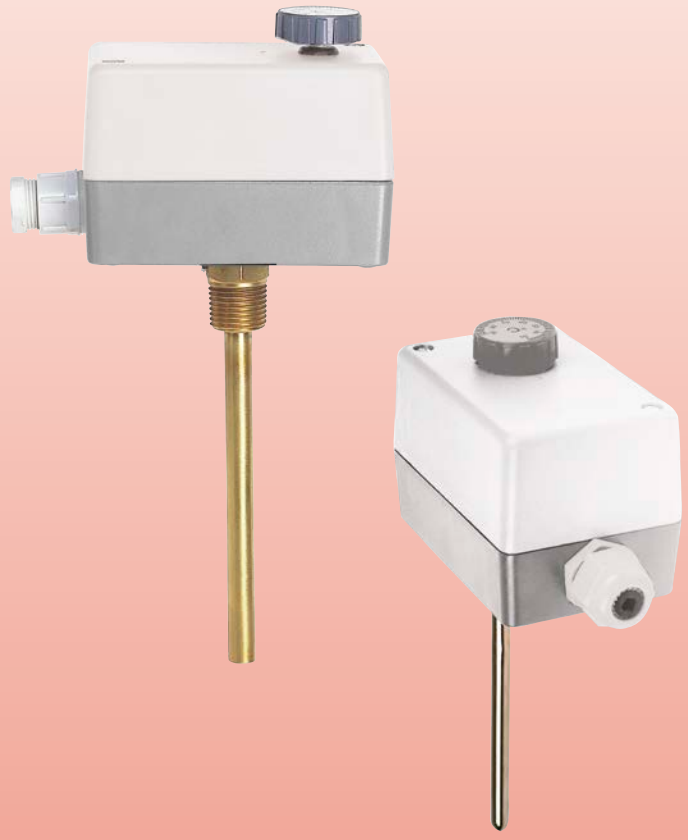

- Schaltbereich:
  -30 ... +30 °C ... +50 ... +120 °C
- Werkstoffe:
  Gehäuse: Kunststoff
  Fühler: Kupfer
- Einstufig schaltend

KOBOLD Messring GmbH
Nordring 22-24
D-65719 Hofheim/Ts.
Zentrale:
+49(0)6192 299-0
Vertrieb DE:
+49(0)6192 299-500
+49(0)6192 23398
info.de@kobold.com
www.kobold.com

1/03 - 2021

Beschreibung

Die Stabthermostate sind mit flüssigkeitsgefüllten Fühlern aus Kupfer ausgestattet, die als temperaturabhängige Druckfühler betrachtet werden können. Durch Temperaturänderungen ändert sich der Druck im Fühler, welcher über ein Balgsystem auf einen Schalter übertragen wird. Als Gegenkraft wirkt eine Druckfeder. Die Einstellung der Schaltwerte erfolgt durch Ändern der Vorspannung der Druckfeder durch eine Sollwertspindel. Zum Lieferumfang gehört eine Schutzhülse mit R½ Außengewinde aus Messing oder optional Edelstahl. Die Stabthermostate sind mit verstellbarer Schaltdifferenz oder als Temperaturwächter, Temperaturregler und Sicherheitstemperaturbegrenzer nach DIN 3440 verfügbar.

Stabthermostate mit fester oder einstellbarer Hysterese

Anwendungen

- Überwachung und Regelung von Temperaturen von Flüssigkeiten und Gasen
- Heizungs-, Lüftungs-, Klimatechnik
- Behälter-, Maschinen- und Apparatebau

Technische Daten

Werkstoff:	
Gehäuse:	schlagfester Kunststoff
Fühler:	Kupfer, flüssigkeitsgefüllt
Schutzhülse:	Messing
Anschluss:	R½ AG, Eintauchtiefe 120 mm
Kontaktfunktion:	einpoliger, potenzialfreier Umschalter, staubgekapselt
Hysterese:	von innen einstellbar oder fest
Schaltleistung:	24 - 250 V_{AC}, 15 A bei 250 V_{AC} 8 A bei 250 V_{AC} induktiv
Umgebungstemperatur:	max. 65 °C
Schutzart:	IP 65

Abmessungen [mm]

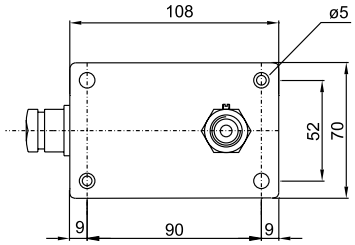

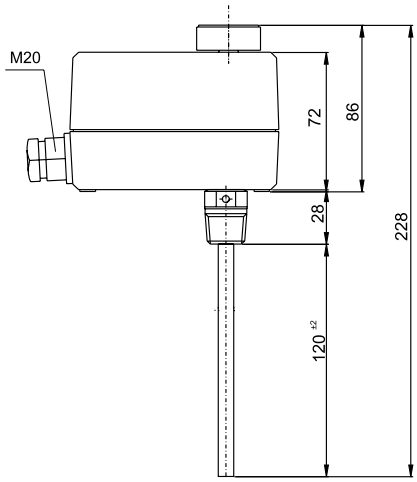

Bestelldaten (Bestellbeispiel: **TEA-S 3133 M A**)

Einstellbereich	Max. Fühler-temperatur	Bestellnummer		Schutzhülsen-material	Option
		Hysterese 1 K fest	Hysterese 2-20 K einstellbar		
-30 ... +30 °C	60 °C	**TEA-S 3133...**[1]	**TEA-S 2133...**[2]	**..M..** = Messing	**..0** = ohne **..A** = komplette Inneneinstellung
0 ... +60 °C	75 °C	**TEA-S 3106...**	**TEA-S 2106...**		
+20 ... +90 °C	100 °C	**TEA-S 3129...**[2]	**TEA-S 2129...**		
+50 ... +120 °C	140 °C	**TEA-S 3112...**[3]	-		

[1] Nur mit Option »A« [2] Nur mit Option »0« [3] Nur mit Schutzhülsenmaterial / Option Kombination »M0«