Convertisseur de mesure de pression à affichage local version chimie (option avec bain) et sortie analogique

Diamètre nominal DN 100

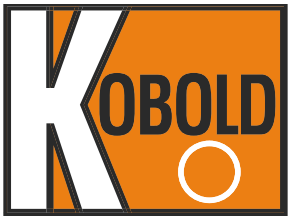

Mesure
•
Contrôle
•
Analyse

Caractéristiques

- Indication locale
- Précision: ± 0,5% PE (± 1% PE)
- Capteur céramique à joint PTFE
- Signal analogique 4 - 20 mA, deux fils

Description

La particularité du convertisseur de mesure de pression à indication local est un affichage analogique sur place et la fourniture d'un signal analogique standard de 4 - 20 mA.

L'électronique intégrée fournit le signal de sortie normalisé.

Plages de mesure

Surpression
0...1 bar à 0...600 bar

Applications

Construction mécanique;
installations; industrie chimique

D'autres sociétés KOBOLD se trouvent dans les pays suivants:

ALLEMAGNE, ANGLETERRE, ARGENTINE, AUTRICHE, BELGIQUE, BRÉSIL, CANADA, CHINE, COLOMBIE, PAYS-BAS, POLOGNE, SUISSE, USA, VÉNÉZUELA

KOBOLD Messring GmbH
Nordring 22-24
D-65719 Hofheim/Ts.
☎ (06192) 299-0
Fax (06192) 23398
E-mail: info.de@kobold.com
Internet: www.kobold.com

Type MAN	ZF 2 (7) 6 A 4...	Options
Diamètre nominal	100	
Forme de construction		
Précision %	±1 % FS avec bain : ±0,5 % FS sans bain	bain d'huile
Plage de mesure	0...1 bar à 0...600 bar	
Elément de capteur	céramique avec joint PTFE	
Limite de surpression	30 % < 60 bar, 25 % jusque 100 bar, 15 % > 160 bar	
Boîtier	acier inox AISI 304	
Raccord	G 1/2 A en bas	
Bague	acier inox AISI 304 baïonnette	
Vitre	verre de sécurité	
Cadran	aluminium blanc, chiffres noirs	
Aiguille	aluminium	
Degré de protection	IP 55, avec bain IP 65	
Branchement électrique	boîte de jonction de câbles	
Tension d'alimentation	18/32 VCC - 25 mA	
Signal de sortie	4 - 20 mA, 2 conducteurs	
Température zone compensée	-10 / +40 °C	
Influence de la température	par rapport au point zéro < 0,03 %/°C dans la plage de températures compensée	
Plages de températures - Fluide - Ambiante	 max. 60 °C max. 60 °C	

(7) Version avec bain
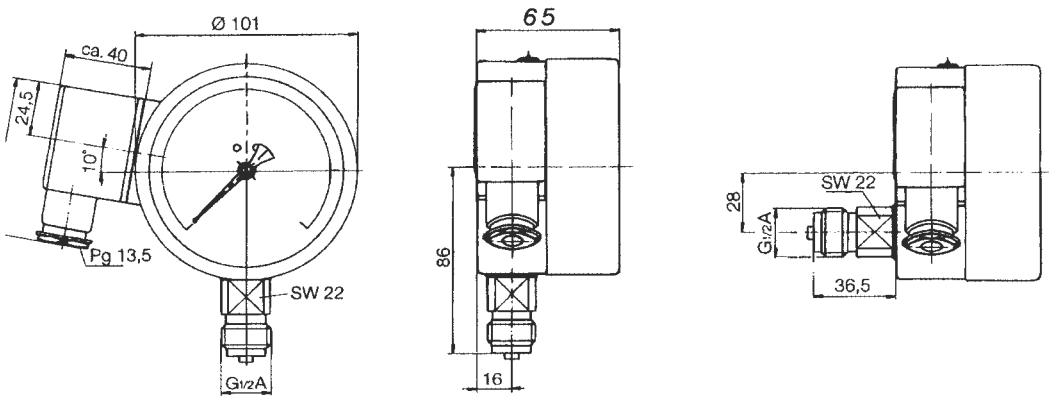
Schémas d'encombrement