M-Zert
Zertifiziertes QM-System
DIN EN ISO 9001
Zertifikat-Nr. 01017

Ventile

aus Messing und Edelstahl

KOBOLD

messen • kontrollieren • analysieren

NAD

- p_{max}: PN 250; t_{max}: 400 °C
- Gewinde: G ⅛ ... G 3
  ⅛" NPT ... 1" NPT
- Anschweißenden:
  DN 15 ... DN 50
- Nadelventile
- Schrägsitzventile
- Geradsitzventile

Z1

Weitere KOBOLD-Gesellschaften befinden sich in folgenden Ländern:

AUSTRALIEN, BELGIEN, BULGARIEN, CHINA, FRANKREICH, GROSSBRITANNIEN, INDIEN, INDONESIEN, ITALIEN, KANADA, MALAYSIA, MEXIKO, NIEDERLANDE, ÖSTERREICH, PERU, POLEN, REPUBLIK KOREA, RUSSLAND, SCHWEIZ, SPANIEN, THAILAND, TSCHECHIEN, TÜRKEI, TUNESIEN, UNGARN, USA, VIETNAM

KOBOLD Messring GmbH
Nordring 22-24
D-65719 Hofheim/Ts.
Zentrale:
+49(0)6192 299-0
Vertrieb DE:
+49(0)6192 299-500
+49(0)6192 23398
info.de@kobold.com
www.kobold.com

Beschreibung

Mit den Edelstahl-Nadelventilen lässt sich der Durchflussquerschnitt verändern und somit der Volumenstrom regulieren.

Über einen Kegel, der über eine Spindel vom Ventilsitz abgehoben bzw. angepresst wird, verändert sich in Abhängigkeit von Spindelumdrehung und Spindelsteigung der Ringspalt und damit der Durchflussquerschnitt.

Werkstoffe

Gehäuse:	Edelstahl 1.4571
Oberteil:	Edelstahl 1.4571
Spindel:	Edelstahl 1.4571
Packung:	PTFE
Stopfbuchse:	Edelstahl 1.4571
Überwurfmutter:	Edelstahl 1.4301
Handrad:	Pressharz

Technische Daten

Bauform:	2-teilige verschraubte Körperkonstruktion, mit eingeschraubtem Oberteil
Anschlüsse:	G ⅛ ... G 1¼ (DIN ISO 228/1) Innengewinde, Außengewinde, Innen- und Außengewinde ⅛" NPT ... 1" NPT Innengewinde
Temperaturbereich:	-20 °C ... +120 °C
Nenndruck:	PN 250
Betätigung:	Drehung des Handrades

Innengewinde G

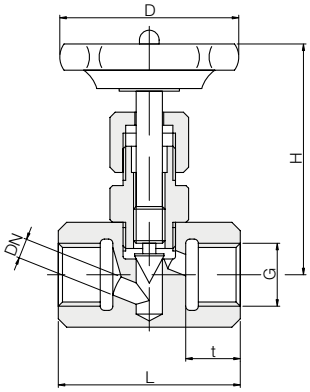

Innengewinde NPT

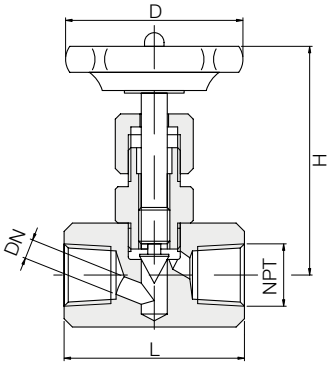

Innen-/Außengewinde

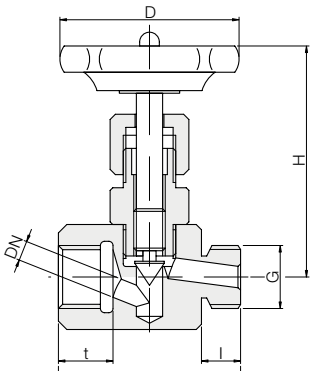

Außengewinde

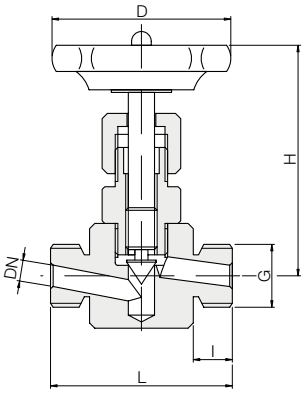

Abmessungen und Bestelldaten (Bestellbeispiel: **NAD-MZR 06**)

Gewinde [G]	Gewinde [NPT]	Bestell-Nr. G-Gewinde Innen/Außengewinde	Bestell-Nr. G-Gewinde Innengewinde	Bestell-Nr. G-Gewinde Außengewinde	Bestell-Nr. NPT-Gewinde Innengewinde	DN [mm]	L[1] [mm]	L[2] [mm]	t [mm]	l [mm]	H [mm]	D [mm]	k_v-Wert [m³/h]	Gewicht [kg]
⅛	⅛-27	**NAD-MZR 06**	**NAD-MMR 06**	**NAD-ZZR 06**	**NAD-MMN 06**	4	45	50	10	9	74	50	0,27	0,30
¼	¼-18	**NAD-MZR 08**	**NAD-MMR 08**	**NAD-ZZR 08**	**NAD-MMN 08**	5	50	55	13	11	73	50	0,48	0,32
⅜	⅜-18	**NAD-MZR 10**	**NAD-MMR 10**	**NAD-ZZR 10**	**NAD-MMN 10**	6	55	60	14	11	72	50	0,54	0,32
½	½-14	**NAD-MZR 15**	**NAD-MMR 15**	**NAD-ZZR 15**	**NAD-MMN 15**	8	60	70	16	13	83	63	0,75	0,46
¾	¾-14	**NAD-MZR 20**	**NAD-MMR 20**	**NAD-ZZR 20**	**NAD-MMN 20**	10	75	80	18	16	100	63	1,2	0,76
1	1-11,5	**NAD-MZR 25**	**NAD-MMR 25**	**NAD-ZZR 25**	**NAD-MMN 25**	12	100	110	22	18	110	80	2,7	1,58
1¼	-	**NAD-MZR 32**	**NAD-MMR 32**	**NAD-ZZR 32**	**-**	15	120	-	24	20	135	100	3,6	2,82

[1] = G-Gewinde [2] = NPT-Gewinde

1/02 - 2022

Typ NAD- ... T (Hochtemperaturvariante)

Beschreibung

Mit den Hochtemperatur Edelstahl-Nadelventilen lässt sich der Durchflussquerschnitt verändern und somit der Volumenstrom regulieren.

Über einen Kegel, der über eine Spindel mit außenliegendem Spindelgewinde vom Ventilsitz abgehoben bzw. angepresst wird, verändert sich in Abhängigkeit von Spindelumdrehung und Spindelsteigung der Ringspalt und damit der Durchflussquerschnitt.

Werkstoffe

Gehäuse:	Edelstahl 1.4571
Oberteil:	Edelstahl 1.4571
Spindel:	Edelstahl 1.4571
Kegel:	Edelstahl 1.4571 karbonitriert
Packung:	Graphit
Stopfbuchse:	Edelstahl 1.4305
Kontermutter:	Edelstahl 1.4301
Handrad:	Pressharz

Technische Daten

Bauform:	2-teilige verschraubte Körperkonstruktion, mit eingeschraubtem Oberteil
Anschlüsse:	G ⅛ ... G 1¼ (DIN ISO 228/1) Innengewinde, Außengewinde, Innen- und Außengewinde ⅛" NPT ... 1" NPT Innengewinde
Temperaturbereich:	-20 °C ... +400 °C
Nenndruck:	PN 100
Betätigung:	Drehung des Handrades

Innengewinde G

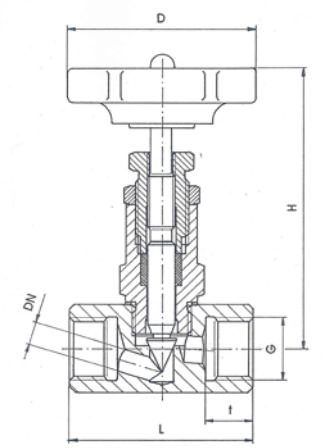

Innengewinde NPT

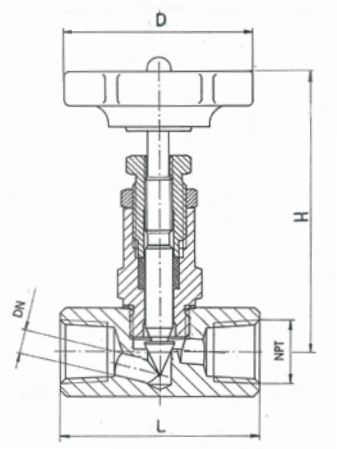

Innen-/Außengewinde

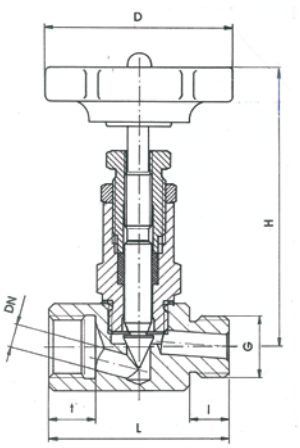

Außengewinde

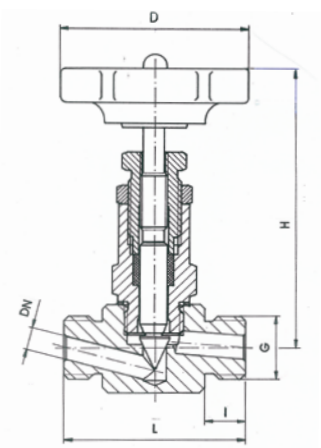

Abmessungen und Bestelldaten (Bestellbeispiel: **NAD-MZR 06T**)

Gewinde [G]	Gewinde [NPT]	Bestell-Nr. G-Gewinde Innen/Außengewinde	Bestell-Nr. G-Gewinde Innengewinde	Bestell-Nr. G-Gewinde Außengewinde	Bestell-Nr. NPT-Gewinde Innengewinde	DN [mm]	L[1] [mm]	L[2] [mm]	t [mm]	l [mm]	H[3] [mm]	D [mm]	k_v-Wert [m³/h]	Gewicht[3] [kg]
⅛	⅛ -27	NAD-MZR 06T	NAD-MMR 06T	NAD-ZZR 06T	NAD-MMN 06T	4	45	50	10	9	85	50	0,27	0,32
¼	¼ -18	NAD-MZR 08T	NAD-MMR 08T	NAD-ZZR 08T	NAD-MMN 08T	5	50	55	13	11	84	50	0,48	0,33
⅜	⅜ -18	NAD-MZR 10T	NAD-MMR 10T	NAD-ZZR 10T	NAD-MMN 10T	6	55	60	14	11	83	50	0,54	0,34
½	½ -14	NAD-MZR 15T	NAD-MMR 15T	NAD-ZZR 15T	NAD-MMN 15T	8	60	70	16	13	86	63	0,75	0,47
¾	¾ -14	NAD-MZR 20T	NAD-MMR 20T	NAD-ZZR 20T	NAD-MMN 20T	10	75	80	18	16	95	63	1,2	0,69
1	1 -11,5	NAD-MZR 25T	NAD-MMR 25T	NAD-ZZR 25T	NAD-MMN 25T	12	100	110	22	18	125	80	2,7	1,70
1¼	-	NAD-MZR 32T	NAD-MMR 32T	NAD-ZZR 32T	-	14	120	-	24	20	150	100	3,6	2,90

[1] = G-Gewinde [2] = NPT-Gewinde [3] = gilt jeweils für NAD-MMR ... T

Beschreibung

Mit den KOBOLD Messing-Nadelventilen NAD-AC lässt sich preiswert der Volumenstrom flüssiger und gasförmiger Medien regulieren.

Über einen Kegel, der über eine Spindel vom Ventilsitz abgehoben bzw. angepresst wird, verändert sich in Abhängigkeit von Spindelumdrehung und Spindelsteigung der Ringspalt und damit der Durchflussquerschnitt.

Werkstoffe

Gehäuse:	CuZn 39Pb3F37
Kopfstück:	Messing (Ms 58)
Spindel:	Messing (Ms 58)
Stopfbuchsgrundring:	Messing (Ms 58)
Spindeldichtung:	G ⅛ ... G ½ = NBR G ¾ ... G 2 = PTFE
Stopfbuchsmutter:	Messing (Ms 58)
Handrad:	Kunststoff

Technische Daten

Bauform:	2-teilige verschraubte Körperkonstruktion, mit eingeschraubtem Oberteil
Anschlüsse:	Innengewinde G ⅛ ... G 2 (nach DIN 259)
Temperaturbereich:	bis max. +100 °C
Nenndruck:	PN 100 / PN 40 (ab G 1¼)
Betätigung:	Drehung des Handrades

NAD-AC

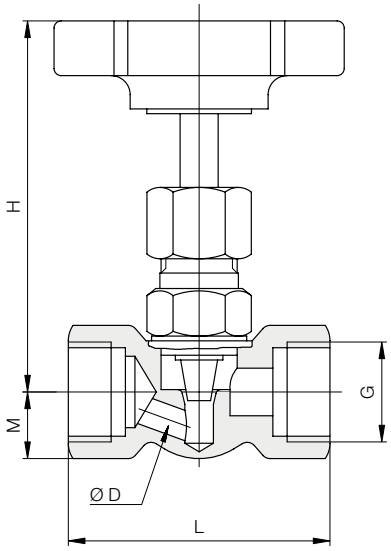

Abmessungen und Bestelldaten (Bestellbeispiel: **NAD-ACR 06**)

Gewinde [G]	Bestell-Nr.	D [mm]	L [mm]	H [mm]	M [mm]	k_V-Wert [m³/h]
⅛	**NAD-ACR 06**	4,0	50	70	12,5	0,24
¼	**NAD-ACR 08**	5,0	50	78	12,5	0,48
⅜	**NAD-ACR 10**	6,0	50	78	12,5	0,60
½	**NAD-ACR 15**	6,5	55	78	14,0	0,66
¾	**NAD-ACR 20**	9,0	67	90	18,0	1,08
1	**NAD-ACR 25**	11,0	75	95	22,5	1,62
1¼	**NAD-ACR 32**	13,0	110	105	30,0	3,0
1½	**NAD-ACR 40**	15,0	110	110	32,5	3,6
2	**NAD-ACR 50**	15,0	110	110	32,5	3,6

Irrtum und technische Änderungen vorbehalten.
1/02 - 2022

Bauform
2-teilige verschraubte Körperkonstruktion

Werkstoffe

Gehäuse:	Edelstahl 1.4408
Deckel:	Edelstahl 1.4408
Metallische Innenteile:	Edelstahl 1.4401
Stopfbuchsgrundring:	Messing (Ms 58)
Dichtung:	Metall/Metall

Technische Daten

Anschlüsse:	Innengewinde Rp ¼ ... Rp 2 (nach DIN 2999)
Temperaturbereich:	-30 °C ... +130 °C
Nenndruck:	PN 16
Betätigung:	Drehung des Handrades

NAD-AB

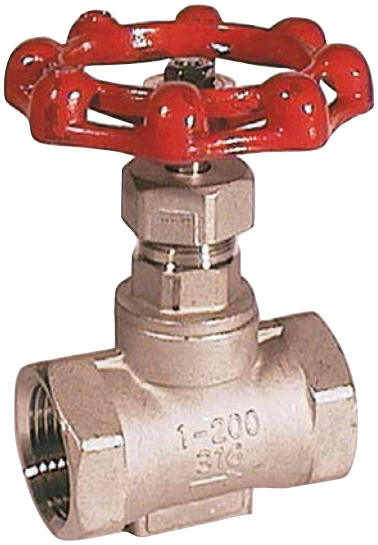

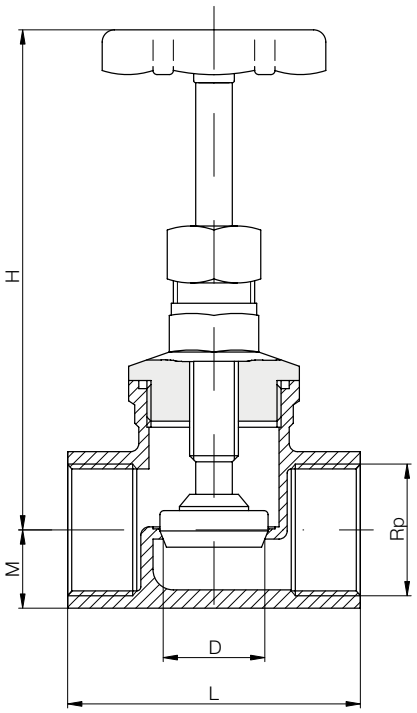

Abmessungen und Bestelldaten (Bestellbeispiel: **NAD-ABR 08**))

Gewinde [Rp]	Bestell-Nr.	D [mm]	M [mm]	H [mm]	L [mm]	Gewicht [kg]
¼	**NAD-ABR 08***	8	13	93	52	0,40
⅜	**NAD-ABR 10***	10	13	73	52	0,25
½	**NAD-ABR 15***	15	15	73	52	0,25
¾	**NAD-ABR 20***	20	19	85	60	0,45
1	**NAD-ABR 25**	25	23	92	72	0,60
1¼	**NAD-ABR 32**	32	29	110	81	0,95
1½	**NAD-ABR 40**	40	31	125	91	1,25
2	**NAD-ABR 50**	50	37	140	100	1,75

* Mindestbestellmenge: 2 Stück pro Bestellung, gemischte Größen möglich

Bauform

2-teilige verschraubte Körperkonstruktion

Werkstoffe

Gehäuse:	Messing
Deckel:	Messing
Metallische Innenteile:	Messing
Stopfbuchsgrundring:	NBR
Dichtung:	EPDM

Technische Daten

Anschlüsse:	Innengewinde Rp ¼ ... Rp 3 (nach DIN 2999)
Temperaturbereich:	-10 °C ... +90 °C
Nenndruck:	PN 10
Betätigung:	Drehung des Handrades

NAD-BF

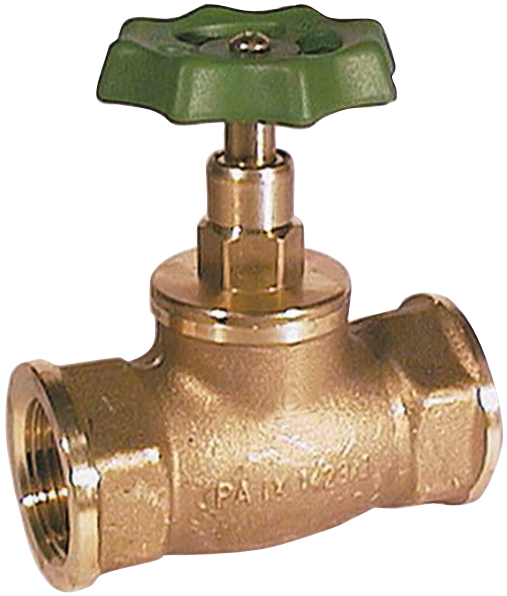

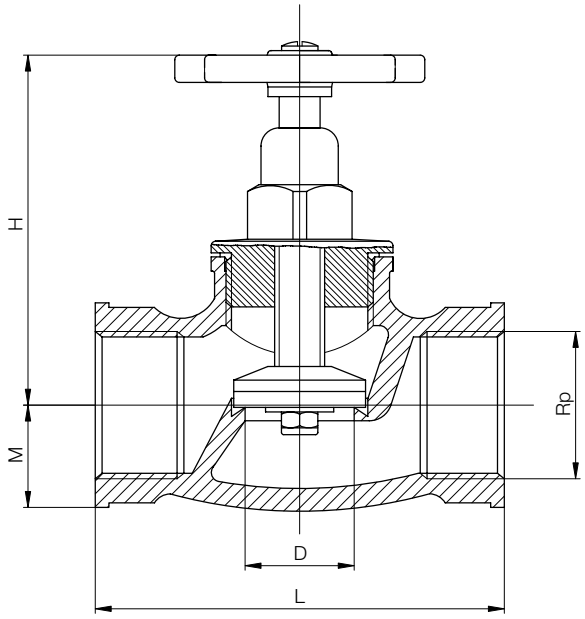

Abmessungen und Bestelldaten (Bestellbeispiel: **NAD-BFR 08**))

Gewinde [Rp]	Bestell-Nr.	D [mm]	M [mm]	H [mm]	L [mm]	Gewicht [kg]
⅜	**NAD-BFR 10****	10	12,5	68	65	0,20
½	**NAD-BFR 15****	15	15,0	63	65	0,27
¾	**NAD-BFR 20****	20	18,5	82	75	0,43
1	**NAD-BFR 25****	25	20,5	88	90	0,70
1¼	**NAD-BFR 32****	32	26,5	98	110	1,10
1½	**NAD-BFR 40***	40	30,0	124	120	1,40
2	**NAD-BFR 50***	50	37,5	138	150	2,50
2½	**NAD-BFR 65**	65	47,5	173	190	4,70
3	**NAD-BFR 80**	80	53,0	270	205	6,50

* Mindestbestellmenge: 2 Stück pro Bestellung, gemischte Größen möglich
** Mindestbestellmenge: 5 Stück pro Bestellung, gemischte Größen möglich

Bauform

2-teilige verschraubte Körperkonstruktion

Werkstoffe

Gehäuse:	Edelstahl 1.4408
Deckel:	Edelstahl 1.4408
Metallische Innenteile:	Edelstahl 1.4404
Dichtung:	PTFE
Einbaulage:	beliebig, Durchflussrichtung beachten

Technische Daten

Anschlüsse:	Innengewinde Rp ¼ ... Rp 2 (nach DIN 2999) Anschweißenden DN 15 ... DN 50 (nach DIN 3239)
Temperaturbereich:	-20 °C ... +180 °C
Nenndruck:	PN 16
Betätigung:	Drehung des Handrades

NAD-AD

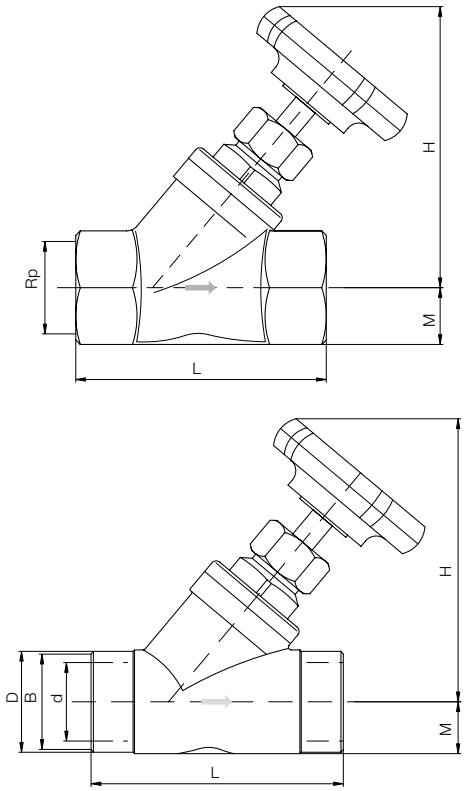

Abmessungen und Bestelldaten (Bestellbeispiel: **NAD-ADR 15**))

Gewinde [Rp]	Schweiß-enden [DN]	Bestell-Nr. Innengewinde	Bestell-Nr. Schweißenden	L [mm]	H [mm]	M [mm]	DIN 3239 Ø B [mm]	DIN 3239 Ø D [mm]	DIN 3239 Ø d [mm]
½	15	**NAD-ADR 15***	**NAD-ADW 15***	65,5	97,0	13,5	22	27	19
¾	20	**NAD-ADR 20**	**NAD-ADW 20**	75,5	110,0	16,0	28	33	24
1	25	**NAD-ADR 25**	**NAD-ADW 25**	90,5	117,0	20,5	34	41	31
1¼	32	**NAD-ADR 32**	**NAD-ADW 32**	111,0	138,0	25,0	43	50	39
1½	40	**NAD-ADR 40**	**NAD-ADW 40**	121,0	150,0	27,8	49	56	45
2	50	**NAD-ADR 50**	**NAD-ADW 50**	115,0	168,0	35,0	61	70	57

* Mindestbestellmenge: 2 Stück pro Bestellung, gemischte Größen möglich

Bauform

2-teilige verschraubte Körperkonstruktion

Werkstoffe

Gehäuse:	Messing
Deckel:	Messing
Metallische Innenteile:	Messing
O-Ringe:	NBR
Sitzdichtung:	EPDM

Technische Daten

Anschlüsse:	Innengewinde Rp ⅜ ... Rp 3 (nach DIN 2999)
Temperaturbereich:	-10 °C ... +90 °C
Nenndruck:	PN 16
Betätigung:	Drehung des Handrades

NAD-BE

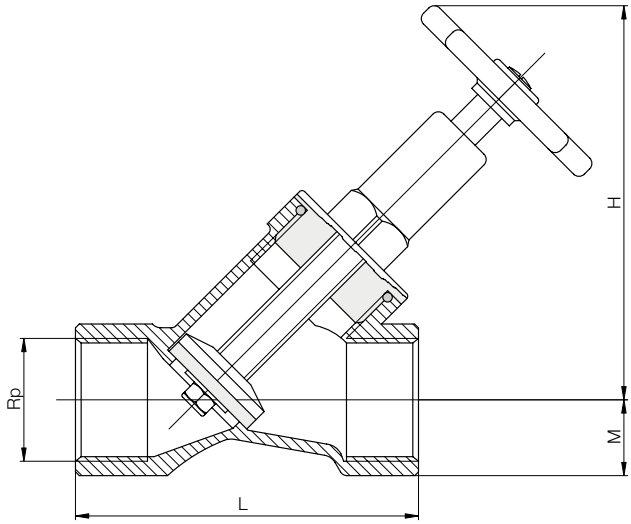

Abmessungen und Bestelldaten (Bestellbeispiel: **NAD-BER 10**)

Gewinde [Rp]	Bestell-Nr.	M [mm]	H [mm]	L [mm]	Gewicht [kg]
⅜	**NAD-BER 10***	14,0	78	65	0,20
½	**NAD-BER 15***	14,0	78	65	0,25
¾	**NAD-BER 20***	16,0	84	75	0,35
1	**NAD-BER 25***	20,0	108	90	0,65
1¼	**NAD-BER 32***	27,0	135	110	1,15
1½	**NAD-BER 40***	30,0	148	120	1,30
2	**NAD-BER 50**	38,0	177	150	2,50
2½	**NAD-BER 65**	42,5	195	180	3,60
3	**NAD-BER 80**	50,0	240	210	6,10

* Mindestbestellmenge: 5 Stück pro Bestellung, gemischte Größen möglich