Zertifiziertes QM-System
DIN EN ISO 9001
Reg.Nr. 95046

Chave de Nível tipo Condutiva

Para líquidos condutivos

Medir • Controlar • Regular

- Pressão: máxima 6 bar
- Temperatura: máxima 150°C
- Conexão: G 1/2, G 1 1/2
- Material do eletrodo: aço inoxidável hastelloy, titanium
- Material cabo: neoprene ou PTFE

KOBOLD está presente nos seguintes países:

ALEMANHA, ARGENTINA, ÁUSTRIA, BÉLGICA, BRASIL, CANADÁ, CHINA, CINGAPURA, EUA, FRANÇA, HOLANDA, ITÁLIA, POLÔNIA, REINO UNIDO, SUÍÇA,VENEZUELA

KOBOLD Messring GmbH
Nordring 22-24
D-65719 Hofheim/Ts.
☎ (06192) 299-0
Fax (06192) 23398
E-mail: info.de@kobold.com
Internet: www.kobold.com

Modelo:
NEH

Descrição

A chave de nível modelo NEH é utilizada para monitoração e controle de líquidos condutivos. O funcionamento dessa chave é baseado no princípio condutivo. Uma baixa tensão alternada é aplicada entre a parede condutiva do tanque ou eletrodo (terra) e o eletrodo de chaveamento.
Se o líquido condutivo tocar esses eletrodos, uma pequena corrente alternada passará entre os eletrodos e o líquido condutivo para o relé do eletrodo correspondente. Os eletrodos suspensos são ideais para instalações em tanques com pouco espaço.
O relé amplifica a corrente alternada e em seguida aciona o seu contato p/ controlar uma bomba, uma válvula, etc. Dessa forma torna-se necessário a utilização de um relé para eletrodos modelo NE-104 para estar fazendo o controle. Quando for preciso dois pontos de controle, favor utilizar o relé modelo NE-304.

Dimensões

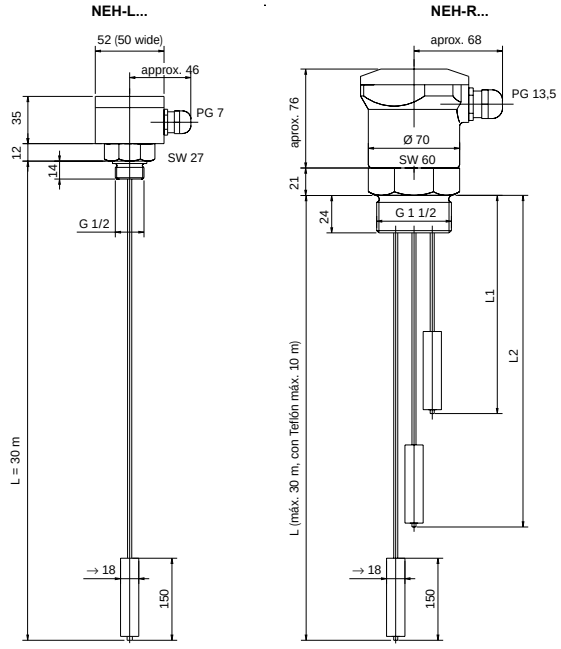

Códigos para Eletrodos

Código	NEH-	R	E	N	P	3
Invólucro de conexão	plástico=**R** alumínio=**L** sem (com 2 m de cabo)=**0**					
Material dos eletrodos	em aço inox.=**E** hastelloy[1)]=**H** titanium[1)]=**T**					
Isolamento cabo/corpo eletrodo	neoprene/PVC=**N** PTFE/PTFE=**V**					
Conexão roscável	em polipropileno [2)]=**P** PTFE[1)]=**F**					
Número de eletrodos	**1-6**					

Dados Técnicos

Caixa:	polyamida ou alumínio
Conexão:	polipropileno, PTFE G 1/2 (eletrodo único) G 1 1/2 (de 2 a 6 eletrodos)
Eletrodos:	aço inoxidável 1.4571. hastelloy ou titanium
Isolamento cabo / corpo do eletrodo:	neoprene / PVC PTFE / PTFE
Diametro cabo:	6 mm (neoprene) 2 mm (PTFE)
Comprimento máximo:	cabo neoprene 30 m, cabo PTFE 10 m
N. de eletrodos:	de 1 a 6
Temperatura max.:	90°C (cabo em neoprene) 150°C (cabo em PTFE)
Pressão max.:	6 bar
Proteção:	IP 65

Relé para os eletrodos

Caixa:	Macrolon
Instalação:	montagem em trilho DIN
Dimensões:	75 x 55 x 110 mm
Temperatura ambiente:	-20 a +60°C
Alimentação:	24 ou 230 VCA ± 15%, 50–60 Hz
Potência de entrada:	NE-104: aprox. 2 VA NE-304: aprox. 4 VA
Tensão flutuante:	aprox. 10 VCA
Corrente de curto-circuito:	aprox. 0.5 mA
Sensibilidade:	ajustável 0–50 kΩ
Tempo de resposta:	aprox. 1 sec.
Saída:	NE-104: 1 contato changeover NE-304: 2 contatos changeover flottanti
Capacidade de comutação:	250 VCA / 5 A / 600 VA
Proteção:	caixa IP 40, Terminais IP 20

Códigos para o Relé dos Eletrodos

Descrição do relé dos eletrodos	Alimentação		
	Código para 24 VCA	Código para 230 VCA	Código para 110 VCA
1 saída de contato	**NE-1042**	**NE-1040**	**on request**
2 saídas de contato	**NE-3042**	**NE-3040**	

1) Somente com cabo em PTFE
2) Somento com cabo em Neoprene

Não há responsabilidade por eventuais erros, sujeito a mudança sem aviso prévio.