M-Zert
Zertifiziertes QM-System
DIN EN ISO 9001
Zertifikat-Nr. 01017

Bimetall Temperaturschalter

für Flüssigkeiten

KOBOLD

messen • kontrollieren • analysieren

TBS

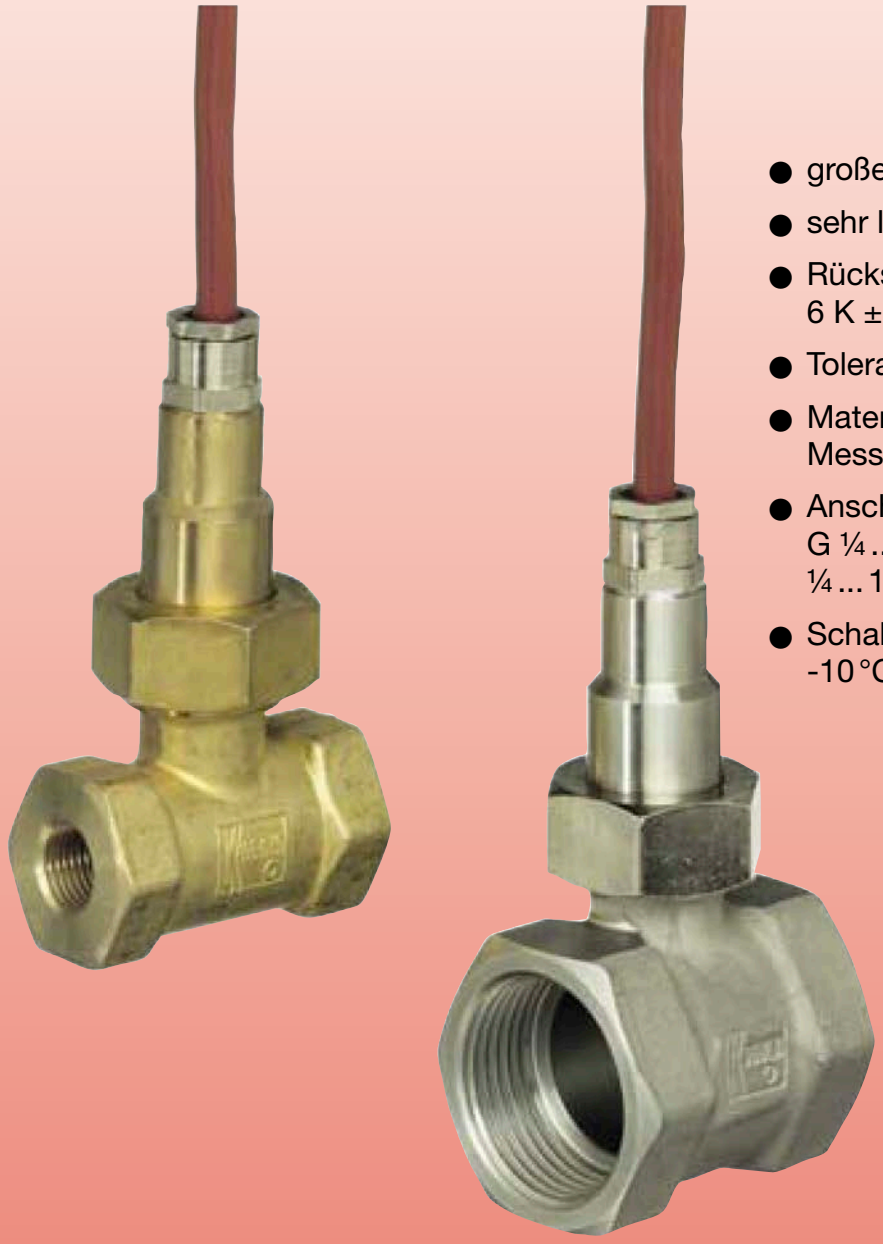

- große Wiederholgenauigkeit
- sehr lange Lebensdauer
- Rückstellhysterese
  6 K ±2 K
- Toleranz ±3 K
- Material:
  Messing oder Edelstahl
- Anschluss:
  G ¼ ... 1½
  ¼ ... 1½" NPT
- Schaltpunkte:
  -10 °C bis +100 °C

T1

Weitere KOBOLD-Gesellschaften befinden sich in folgenden Ländern:

ÄGYPTEN, AUSTRALIEN, BELGIEN, BULGARIEN, CHINA, FRANKREICH, GROSSBRITANNIEN, INDIEN, INDONESIEN, ITALIEN, KANADA, MALAYSIA, MEXIKO, NIEDERLANDE, ÖSTERREICH, PERU, POLEN, REPUBLIK KOREA, RUMÄNIEN, RUSSLAND, SCHWEIZ, SPANIEN, THAILAND, TSCHECHIEN, TÜRKEI, TUNESIEN, UNGARN, USA, VIETNAM

KOBOLD Messring GmbH
Nordring 22-24
D-65719 Hofheim/Ts.
Zentrale:
+49(0)6192 299-0
Vertrieb DE:
+49(0)6192 299-500
+49(0)6192 23398
info.de@kobold.com
www.kobold.com

1/06 - 2020

Beschreibung

Bimetall-Temperaturschalter werden zur Temperaturüberwachung und -regelung eingesetzt. Sie zeichnen sich durch hohe Lebensdauer und Betriebszuverlässigkeit aus.

Ein besonderer Vorteil ist die hohe Wiederholgenauigkeit, da Bimetall-Temperaturschalter weitgehend unabhängig von Umgebungsbedingungen sind.

Die Bimetall-Temperaturschalter des Typs TBS werden in einem robusten Gehäuse aus Messing oder Edelstahl mit beidseitigem Innengewinde von G¼ bis G1½ und 1,5 m Silikonmantelkabel geliefert und sind somit auch für einen rauen Einsatz geeignet.

Die Temperaturkontakte verfügen über einen festen Schaltpunkt im Bereich von -10 °C bis 50 °C in einer Staffelung von 5 °C und im Bereich von 50 °C bis 100 °C in einer Staffelung von 10 °C und sind als Öffner ausgebildet.

Anwendung

Die Bimetall-Temperaturschalter des Typs TBS sind universell einsetzbar. Sie finden überall dort Anwendung, wo eine Temperaturüberwachung oder -regelung erforderlich ist.

Technische Daten

Werkstoff:	
Gehäuse:	Messing od. Edelstahl
Dichtung:	FPM
Kabel:	1,5 m Silikonmantelkabel (längeres Kabel auf Anfrage)
Druck:	Ausführung MS PN 16 Ausführung VA PN 25
zulässige Umgebungstemp.:	-30 °C ... +105 °C
zulässige Mediumstemperatur:	-40 °C ... +120 °C
Toleranz:	±3 K
Rückschalthysterese:	6 K ±2 K
Kontaktfunktion:	Öffner bei steigender Temperatur
Schaltspiele:	max. 100 000 bei Nennlast
Gleichspannung:	max. 24 V_{DC}
Wechselspannung:	max. 240 V_{AC}
Dauerstrom:	max. 1,3 A
Kontakt-Widerstand:	<30 mOhm
Schutzart:	IP 65

Zum Schalten von höheren Leistungen empfehlen wir den Einsatz von Kontaktschutzrelais (siehe Prospekt Z2).

Bestelldaten (Bestellbeispiel: **TBS-11 R08 000**)

Typ	Anschluss IG G-Gewinde	Anschluss IG NPT-Gewinde	Schaltpunkt (Öffner bei steigender Temperatur)	
TBS-11 = Ms-Gehäuse **TBS-12** = VA-Gehäuse	**R08** = G¼	**N08** = ¼" NPT	**M10** = -10 °C	**035** = 35 °C
	R10 = G⅜	**N10** = ⅜" NPT	**M05** = -5 °C	**040** = 40 °C
	R15 = G½	**N15** = ½" NPT	**000** = 0 °C	**045** = 45 °C
	R20 = G¾	**N20** = ¾" NPT	**005** = 5 °C	**050** = 50 °C
	R25 = G1	**N25** = 1" NPT	**010** = 10 °C	**060** = 60 °C
	R32 = G1¼	**N32** = 1¼" NPT	**015** = 15 °C	**070** = 70 °C
	R40 = G1½	**N40** = 1½" NPT	**020** = 20 °C	**080** = 80 °C
			025 = 25 °C	**090** = 90 °C
			030 = 30 °C	**100** = 100 °C

Abmessungen

A	B [mm]	C [mm]	D [mm]	E max. [mm]
G¼	27	10	50	77
G⅜	27	10	50	77
G½	27	10	50	77
G¾	32	15	52	78
G1	39	15	56	81
G1¼	46	15	50	109
G1½	55	15	50	116

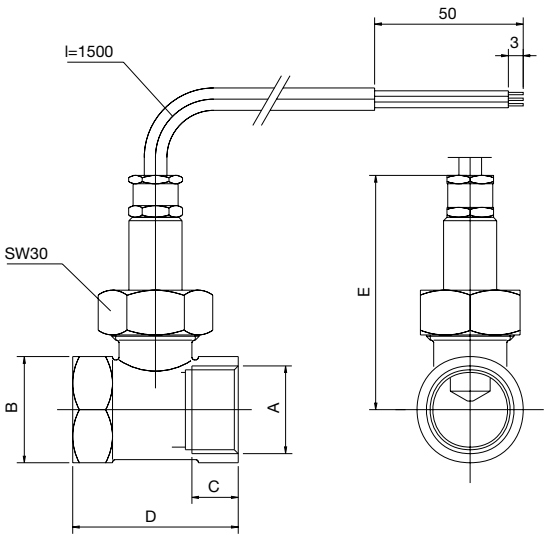

Irrtum und technische Änderungen vorbehalten.
1/06 - 2020