Accessoires

AZA, AZP, AZR, AZT, AZM

- Support pour montage à immersion
- Support pour montage en ligne
- Support pour montage en piquage
- Solutions tampons pour pH et redox
- Solution étalons pour conductivité
- Sonde de température
- Kit de fixation murale du boîtier process
- Kit de fixation sur tuyauterie du boîtier process

KOBOLD Messring GmbH
Nordring 22-24
D-65719 Hofheim/Ts.
Siège social:
+49(0)6192 299-0
+49(0)6192 23398
info.de@kobold.com
www.kobold.com

Supports pour montage à immersion, en ligne ou en piquage

Les supports pour montage à immersion, en ligne ou en piquage servent à fixer et à protéger les capteurs de mesure (électrodes en verre et en métal, les cellules de conductivité, les sondes de température de compensation, etc.)

Les supports pour montage à immersion permettent des mesures non seulement à la surface, mais également, selon la longueur du plongeur en profondeur dans le liquide. La tête de branchement du transmetteur reste »au sec«. Les supports pour montage en ligne ou en piquage permettent des mesures directement dans les conduites ou dans un circuit dérivé.

Par la réaction instantanée du capteur aux changements dans le fluide, les retards peuvent être réduits à un minimum.

Les supports peuvent, selon l'utilisation, être fixés par des élements de montage comme angle-support, brides ou autres dispositifs de fixation dans le réservoir.

Le support pour montage en piquage, autorise le montage et démontage du capteur sans arrêter le procédé, c'est à dire que la circulation ou le circuit principal n'ont pas besoin d'être interrompus lors de travaux d'entretien. L'utilisation de ces supports est recommandée pour tous les circuits fermés ou dans les cuves.

Les supports doivent être facilement accessibles afin d'autoriser regulièrement l'entretien et la calibration des électrodes.

Support pour montage à immerson d'une électrode en verre Pg 13,5 (Modèle AZA-Z3)

Matière:	PP (polypropylene)
Diamètre du tube:	40 mm
Longueur du plongeur:	500 mm / 1000 mm / 1500 mm
Temp. autorisée du fluide:	95 °C
Tige d'équilibre de potentiel:	acier inox 1.4571
Fixation:	montage mural par étriers
Poids:	environ 0,6 kg (pour 500 mm)

Dimension

Modèle AZA-Z3

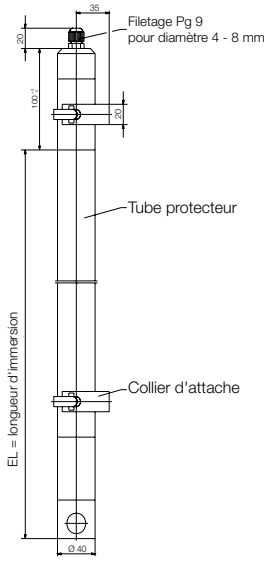

Modèle AZA-Z3...C

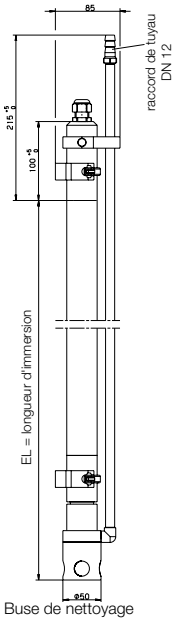

Modèle	Longueur d'immersion (EL)	Option
AZA-Z3	**sans** = 500 mm **T** = 1000 mm **F** = 1500 mm	**sans** = sans option **C** = Tête de pulvérisation

Modèle AZA-Z3N

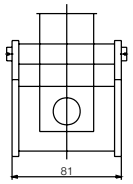

Cuvette de rétention

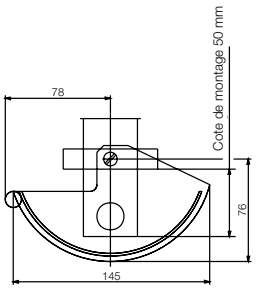

Cuvette de rétention modèle AZA-Z3N

Utilisable dans les installations canaux ouverts pour maintenir l'électrode immergée de façon permanente.

Support pour montage en ligne de 3 électrodes en verre Pg 13,5 (Modèle AZA-Z5)

Matière du boîtier:	PP (polypropylene)
Matière du récipient:	Makrolon®
Raccord:	G ½
Température et pression de service:	sans pression jusqu'à 90 °C 6 bar à 25 °C
Tige d'équilibre de potentiel:	acier inox 1.4571
Poids:	0,4 kg

Support pour montage en piquage d'une électrode en verre Pg 13,5 (Modèle AZA-Z6)

Matière:	acier inox 1.4571
Matière du joint:	FPM
Raccordement:	filetage G ¾ A
Longueur d'insertion:	62 mm (capteur sorti)
Pression maxi:	10 bar (20 °C)
Température maxi:	135 °C
Tige d'équilibre de potentiel:	acier inox 1.4571
Poids:	0,8 kg

Solutions tampons et étalons

Série technique de solutions tampons de pH Modèle AZP-W

Pour la calibration des électrodes de pH.
Volume: 100 ml, 1000 ml
pH 4 (rouge) ±0,02 pH (à 20 °C)
pH 7 (vert) ±0,02 pH (à 20 °C)
pH 9 (bleu) ±0,02 pH (à 20 °C)

Solution chlorure de potassium (3-moles)

Pour la recharge en électrolyte de l'électrode de mesure de pH et pour le stockage des électrodes.
Volume: 100 ml, 1000 ml
Solution KCl (3 mol/l) ±0,05 mol/l

Série technique de solutions tampons de redox Modèle AZR-W

Pour la calibration des électrodes de redox.
Volume: 250 ml
220 mV ±5 mV (à 25 °C)
468 mV ±5 mV (à 25 °C)

Code de commande solutions étalons de pH

Modèle	Volume	Valeur de pH
AZP-W	1 = 100 ml 2 = 1000 ml	**A** = pH 4,0 **B** = pH 7,0 **C** = pH 9,0 **D** = solution KCl

Code de commande solutions étalons ORP

Modèle	Volume	Valeur ORP
AZR-W	3 = 250 ml	**A** = 220 mV, pH 7,0 (25 °C) **B** = 468 mV, pH 0,1 (25 °C)

Sonde de température

Sonde de température sous forme d'une électrode de pH Modèle AZT-Z (Compact-Line)

La sonde de température type AZT-Z est utilisée pour la compensation de la température au cas où les capteurs de mesure pour le pH ne possèdent pas de sonde de température intégrée. Elle peut être utilisée en liaison avec les transmetteurs de mesure de la Compact-Line APM-Z pour la valeur de pH, ARM-Z pour le potentiel de redox et ACM-Z pour la conductivité. Pour le branchement au transmetteur, on peut utiliser le câble coaxial APK-Z5K.

Sonde de mesure:	Pt 100
Plage d'utilisation:	-10 ... +135 °C
Longueur du corps:	120 mm
Diamètre du corps:	2 mm
Tête de branchement:	filetage Pg 13,5
Resistant à la pression:	jusqu'à 10 bar

Kit de montage mural ou sur tuyauterie

Kit de montage mural ou sur tuyauterie pour pH, Redox et transmetteur de conductivité pour boîtier process, Modèle AZM

Pour les transmetteurs à boîtier process, il existe deux kits de montage mural (ajustable à 90° et orientation réglable) ou un kit de montage sur tuyauterie 2".

Kit de montage mural orientable Modèle AZM-S

Pour boîtier process, Compact Line et Expert Line
Matière: aluminium, plastique, inox 1.4301

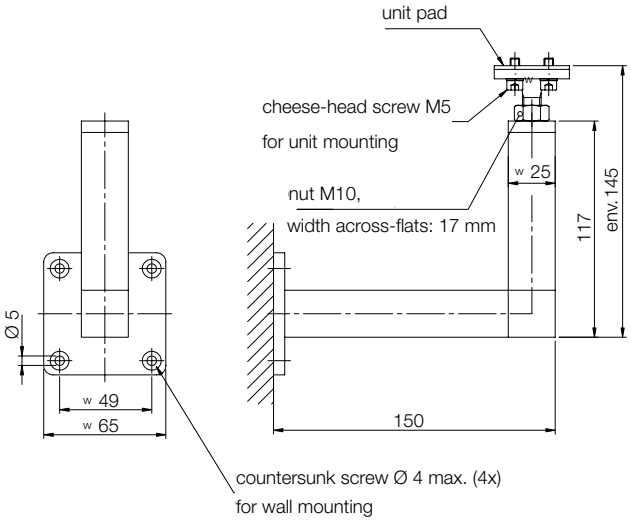

Kit de montage sur tuyauterie 2" Modèle AZM-R

Pour boîtier process, Compact Line et Expert Line
Matière: inox 1.4571

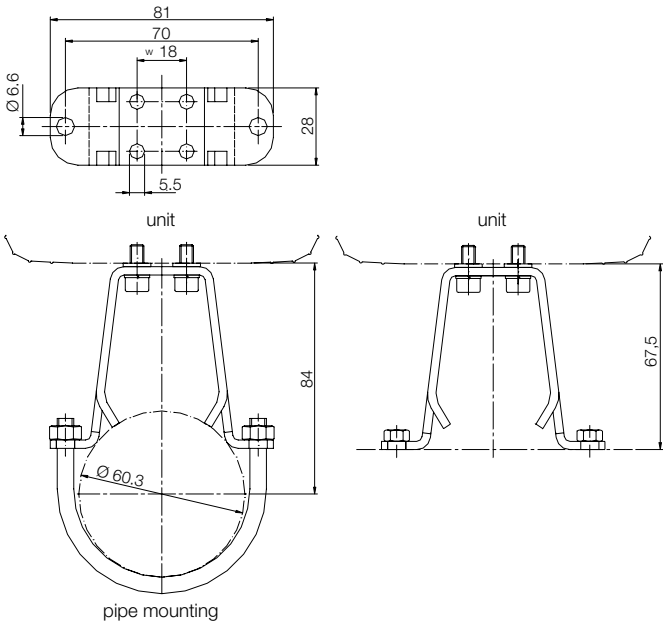

Code de commande

Modèle	Options
AZM	**S** = support de montage mural, orientable sur 360° **R** = kit de montage sur tuyauterie de 2"