M-Zert
Zertifiziertes QM-System
DIN EN ISO 9001
Zertifikat-Nr. 01017

# Débitmètre à flotteur

## tube verre et bride tournante

KOBOLD

Mesure • Contrôle • Analyse

URL

- Echelles de mesure:
  Eau: 1…10 – 250…2 500 l/h
  Air: 0,025…0,25 – 10…100 Nm³/h
- Classe de précision: 4 selon VDI
- $p_{max}$: 10 bar; $t_{max}$:
  100 °C (65 °C pour le PVC)
- Raccordement: brides tournante
  EN 1092-1 type 02,
  DN15 … DN40, PN16
- Matériaux: PVC, PTFE

S2

Des sociétés KOBOLD se trouvent dans les pays suivants:

**ALLEMAGNE, ARGENTINE, AUSTRALIE, AUTRICHE, BELGIQUE, BULGARIE, CANADA, CHILI, CHINE, COLUMBIA, EGYPTE, ESPAGNE, ETATS-UNIS, FRANCE, HONGRIE, INDE, INDONESIE, ITALIE, MALAYSIE, MEXIQUE, PAYS-BAS, PEROU, POLOGNE, RÉPUBLIQUE DE CORÉE, RÉPUBLIQUE TCHEQUE, ROUMANIE, ROYAUME-UNI, SINGAPOUR, SUISSE, TAIWAN, THAILANDE, TUNISIE, TURQUIE, VIET NAM**

KOBOLD Messring GmbH
Nordring 22-24
D-65719 Hofheim/Ts.
Siège social:
+49(0)6192 299-0
+49(0)6192 23398
info.de@kobold.com
www.kobold.com



1/06 - 2018

## Applications

- Ingénierie domestique
- Circuits de refroidissement
- Ingénierie industrielle
- Traitement de l'eau
- Chauffage
- Machine-outil
- Équipements solaires
- Machines à souder
- Machines à papier
- Creusets de fusion du verre
- Machines d'extrusion
- Fours à induction

## Description

Le débitmètre Kobold URL fonctionne sur le principe d'un flotteur et d'une section variable. Il est utilisé pour mesurer des débits dans des tuyauteries.

Le fluide s'écoule de bas en haut via un tube de mesure en verre conique, s'évasant en partie supérieure. Ainsi, le flotteur est soulevé et indique le débit correspondant sur la graduation prévue à cet effet sur le cône de mesure. Pour générer des alarmes de débit, les débitmètres URL peuvent être équipés en option avec des détecteurs de proximité à « collecteur ouvert ». Grâce à sa conception spéciale, ce modèle est particulièrement adapté pour les applications à très faibles pressions de service. Un autre avantage est offert par le tube verre de grande taille qui permet une observation directe de l'écoulement.

## Caractéristiques techniques

### Sensor

| | |
|---|---|
| Position de montage: | verticale, fluide ascendant |
| Classe de précision: | 4 selon VDI |
| Température maxi.: | 100 °C (65 °C pour PVC) |
| Pressure maxi.: | 10 bar |
| Conditions d'étalonnage: | eau: 20 °C, air: 20 °C, pression d'air: 1,013 bar abs. |

## Matériaux

### Combinaison matière URL

| Code de commande | Raccordement | Flotteur | Joint | Butée de centrage | Bride tournante** | Armature** | Flasques** | Vitre de protection** | Tube de mesure |
|---|---|---|---|---|---|---|---|---|---|
| **VD** | PVC | PTFE | NBR | PVC | PVC | 1.4301 | 1.4301 | plexiglas | verre de borosilicate |
| **DD** | PTFE | PTFE | PTFE | PTFE | PVC | | | | |
| **99*** | PVC<br>PTFE | PTFE<br>PVC<br>PP | NBR<br>EPDM<br>FPM<br>PTFE | PVC<br>PTFE | PVC<br>1.4301 | | | | |

* Spécification client sur demande
** Pièce pas en contact avec le fluide



1/06 - 2018

## Codes de commande (Exemple: **URL-VD 01L F4 0**)

| Modèle | Combinaison matière | Plage de mesure eau [l/h] | Plage de mesure air [Nm³/h] | Perte de charge [mbar] | Bride tournante EN1092-1 type 02, PN16 | Contacts |
|---|---|---|---|---|---|---|
| URL- | VD DD 99* | | **05L** = 0,025…0,25 | 10 | **F4** = DN 15 | **0** = pas de contact |
| | | **07H** = 1,0…10 | **07L** = 0,040…0,40 | 12 | | |
| | | **09H** = 1,6…16 | **09L** = 0,063…0,63 | 9 | | |
| | | **11H** = 2,5…25 | **11L** = 0,10…1,0 | 17 | | |
| | | **13H** = 4,0…40 | **13L** = 0,16…1,6 | 24 | | |
| | | **15H** = 6,3…63 | **15L** = 0,25…2,5 | 28 | **F6** = DN 25 | |
| | | **17H** = 10…100 | **17L** = 0,4…4,0 | 36 | | |
| | | **19H** = 16…160 | **19L** = 0,63…6,3 | 34 | | |
| | | **21H** = 25…250 | **21L** = 1,0…10 | 43 | | |
| | | **23H** = 32…320 | **23L** = 1,3…13 | 48 | | |
| | | **25H** = 40…400 | **25L** = 1,6…16 | 51 | **F7** = DN 32 | |
| | | **27H** = 50…500 | **27L** = 2,0…20 | 57 | | |
| | | **29H** = 63…630 | **29L** = 2,5…25 | 93 | **F8** = DN 40 | |
| | | **31H** = 100…1000 | **31L** = 4,0…40 | 102 | | |
| | | **33H** = 160…1600 | **33L** = 6,3…63 | 95 | | |
| | | **35H** = 250…2500 | **35L** = 10…100 | 102 | | |
| | | **YYY** = autres | | sur demande | | |

* Spécification client sur demande

## Dimensions

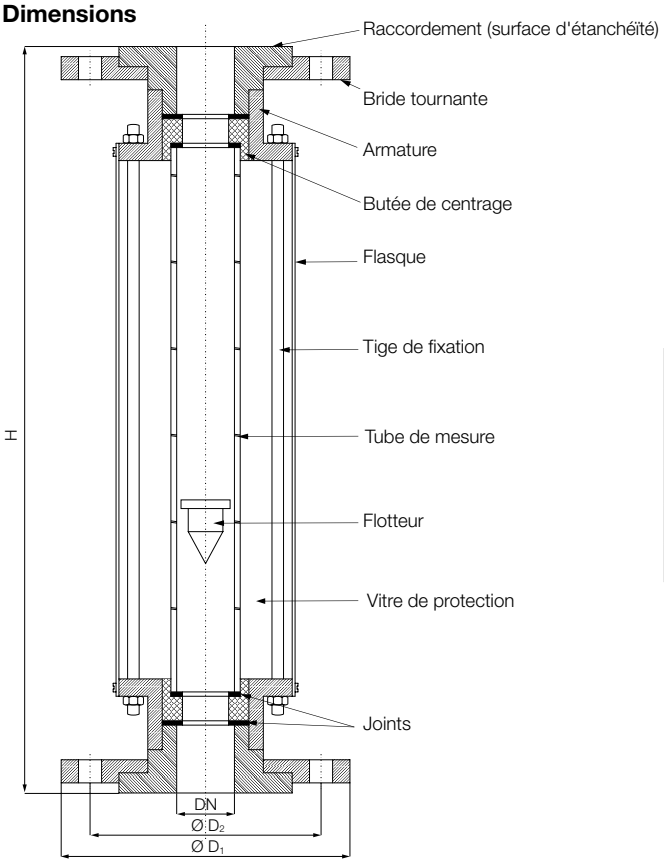


| Modèle | H [mm] | DN | PN16 $D_1$ [mm] | PN16 $D_2$ [mm] |
|---|---|---|---|---|
| **URL-..F4** | 400 | 15 | 95 | 65 |
| **URL-..F6** | 420 | 25 | 115 | 85 |
| **URL-..F7** | 440 | 32 | 140 | 100 |
| **URL-..F8** | 460 | 40 | 150 | 110 |