M-Zert
Zertifiziertes QM-System
DIN EN ISO 9001
Zertifikat-Nr. 01017

Débitmètre à flotteur

pour surveillance de bruleurs gaz

KOBOLD

Mesure • Contrôle • Analyse

UTS

- Plage de mesure:
  air: 0,01 - 0,1 ... 0,3 - 3,0 Nm^3/h
- Classe de précision:
  4 selon VDI/VDE
- p_{max}: 3 bar; t_{max}: 65 °C
- Raccord process:
  avec adaptateur: G¼, ¼" NPT
  sans adaptateur: M18 x 1,5
- Matériaux: laiton nickelé, inox 1.4301, 1.4404

S1

Des sociétés KOBOLD se trouvent dans les pays suivants:

ALLEMAGNE, AUSTRALIE, AUTRICHE, BELGIQUE, BULGARIE, CANADA, CHINE, ESPAGNE, ETATS-UNIS, FRANCE, HONGRIE, INDE, INDONESIE, ITALIE, MALAYSIE, MEXIQUE, PAYS-BAS, PEROU, POLOGNE, RÉPUBLIQUE DE CORÉE, RÉPUBLIQUE TCHEQUE, ROYAUME-UNI, RUSSIE, SUISSE, THAILANDE, TUNISIE, TURQUIE, VIET NAM

KOBOLD Messring GmbH
Nordring 22-24
D-65719 Hofheim/Ts.
Siège social:
+49(0)6192 299-0
+49(0)6192 23398
info.de@kobold.com
www.kobold.com

1/06 - 2022

Description

Les débitmètres KOBOLD de type UTS fonctionnent selon le principe des flotteurs avec section variable. Ils disposent d'un raccord fileté M18x1.5. L'entrée du gaz se fait par un orifice de 4mm dans le raccord process, quand le débit de sortie se fait au travers de 6 trous répartis concentriquement autour de l'orifice d'entrée. Ce raccord est spécialement conçu pour l'UTS et il est livré avec un joint.
Ce débitmètre peut être en option livré avec un adaptateur spécial en G¼ ou ¼" NPT pour un montage sur tuyauterie horizontale. L'utilisation de cet adaptateur est toujours recommandé à cause de son design. Les débitmètres UTS s'imposent tout spécialement lorsque l'encombrement des solutions classiques ne s'adapte pas à l'exiguïté de l'application. Ces instruments sont particulièrement adaptéspour la surveillance de gaz de brûleurs (comme l'oxygène, l'hydrogène, le méthane, des gaz neutres de soudage, ..), notamment en raison de leur faible côut et du facile remplacment du tube. L'armature est en laiton nickelé ou en inox, avec une protection externe résistante en polystyrène.

Spécifications techniques

Position de montage:	vertical du bas vers le haut
Classe de précision:	4 selon VDI/VDE 3513
Pression maxi:	3 bar
Température process:	0... +65 °C
Température ambiante:	0... +50 °C
Raccord process:	sans adaptateur: raccord spécial M18 x 1,5 avec adaptateur: G¼ ou ¼" NPT (pour tuyauteries horizontales)
Protection:	IP 65

Matériaux

Raccord:	laiton nickelé inox 1.4301, 1.4404
Tube de mesure:	verre borosilicate
Bulbe de protection:	polystyrène
Flotteur:	inox 1.4301 ou 1.4404
Joint torique:	NBR, FPM
Combinaison matière:	voir tableau correspondant

Dimensions [mm]

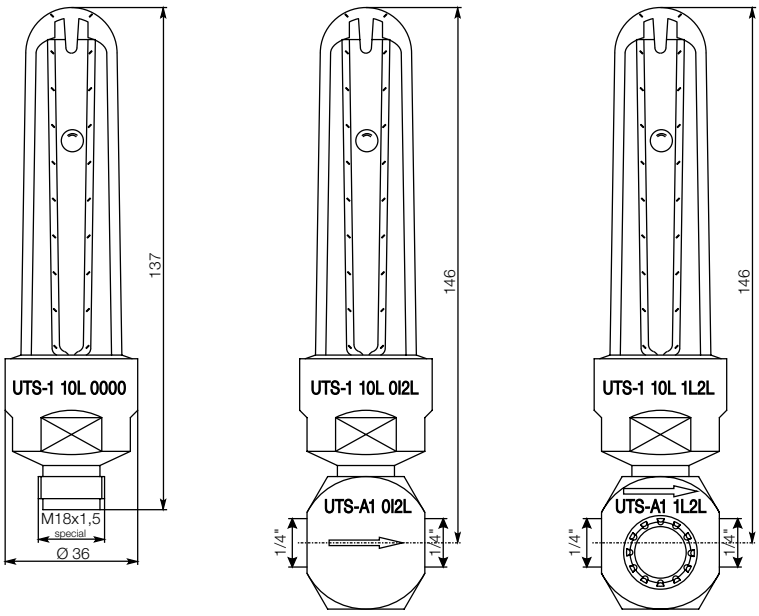

Montage par l'arrière

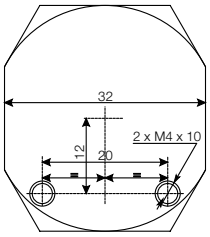

Combinaisons matière

Modèle	Raccord	Vanne	Flotteur	Joint	Tube de mesure	Bulbe de protection
UTS-1	laiton nickelé	1.4301	1.4301	NBR	verre borosilicate	polystyrène
UTS-3	inox 1.4301			FPM		
UTS-5	inox 1.4404	1.4404	1.4404			

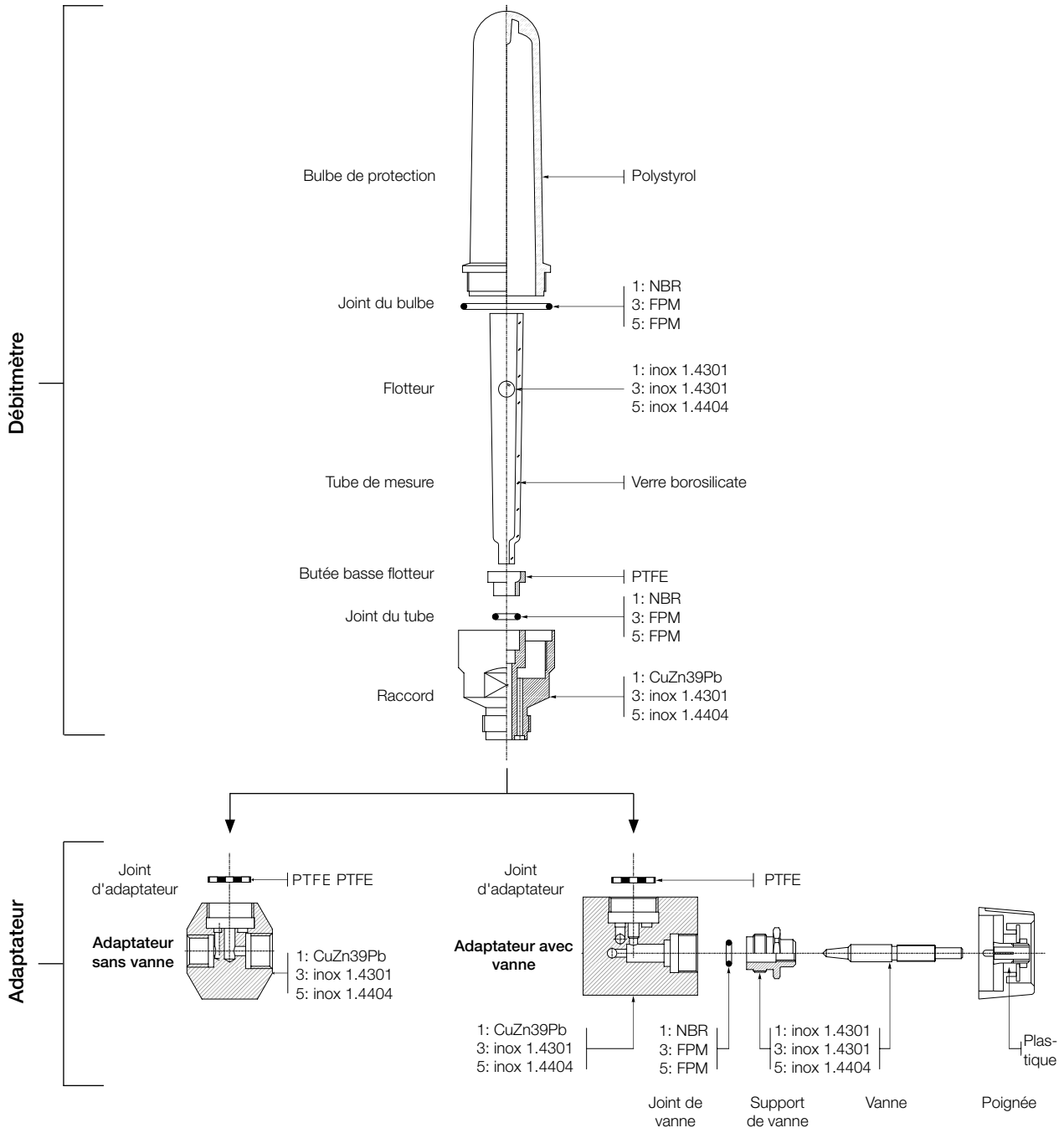

Code de commande (Exemple: **UTS-1 10L 0I2L 0**)

Modèle	Raccord	Plage de mesure[2] air [Nm³/h]	Raccord[1]/sens du débit	Option
UTS-..	**1** = brass laiton **3** = inox 1.4301 **5** = inox 1.4404	**10L** = 0,01 ... 0,1 **12L** = 0,016 ... 0,16 **14L** = 0,025 ... 0,25 **16L** = 0,04 ... 0,40 **18L** = 0,063 ... 0,63 **20L** = 0,1 ... 1,0 **22L** = 0,16 ... 1,6 **24L** = 0,2 ... 2,0 **26L** = 0,3 ... 3,0 **YYL**[3] = autres	**sans adaptateur** **0000** = M18x1,5, de bas en haut **avec adaptateur, sans vanne** **0I2L** = adaptateur G ¼, gauche vers droite **0I2R** = adaptateur G ¼, droite vers gauche **0N2L** = adaptateur ¼" NPT, gauche vers droite **0N2R** = adaptateur ¼" NPT, droite vers gauche **avec adaptateur, avec vanne** **1I2L** = adaptateur G ¼, gauche vers droite **1I2R** = adaptateur G ¼, droite vers gauche **1N2L** = adaptateur ¼" NPT, gauche vers droite **1N2R** = adaptateur ¼" NPT, droite vers gauche	**0** = sans **Y** = selon spécification en toutes lettres

[1] Le matériau de l'adaptateur est le même que le raccord.
[2] À 1.013 bar abs et 20 °C
[3] Spécification client sur demande, à spécifier en toutes lettres svp.

Code de commande adaptateur (Exemple: **UTS-A1 0I2R**)

Modèle/raccord	Raccord[1]/sens du débit
UTS-A1/brass laiton **UTS-A3**/Edelstahl 1.4301 **UTS-A5**/Edelstahl 1.4404	**sans vanne** **0I2L** = adaptateur G ¼, gauche vers droite **0I2R** = adaptateur G ¼, droite vers gauche **0N2L** = adaptateur ¼" NPT, gauche vers droite **0N2R** = adaptateur ¼" NPT, droite vers gauche **avec vanne** **1I2L** = adaptateur G ¼, gauche vers droite **1I2R** = adaptateur G ¼, droite vers gauche **1N2L** = adaptateur ¼" NPT, gauche vers droite **1N2R** = adaptateur ¼" NPT, droite vers gauche

[1] Le matériau de l'adaptateur est le même que le raccord.