M-Zert
Zertifiziertes QM-System
DIN EN ISO 9001
Zertifikat-Nr. 01017

Capteur de température électronique

pour liquides

KOBOLD

Mesure • Contrôle • Analyse

TDA

TDA-...L3M

TDA-...P3M
TDA-...N3M

- Plage de mesure: -50 ... +125 °C
- Pression: maxi 80 bar
- Précision: ±0,5 °C (pour -10 ... +85 °C)
- Matériau du boîtier: acier inox
- Raccords: G½, G¾, ½" NPT, ¾" NPT ou M25 x 1,5

T2

Des sociétés KOBOLD se trouvent dans les pays suivants:

ALLEMAGNE, ARGENTINE, AUSTRALIE, AUTRICHE, BELGIQUE, BULGARIE, CANADA, CHILI, CHINE, COLUMBIA, EGYPTE, ESPAGNE, ETATS-UNIS, FRANCE, HONGRIE, INDE, INDONESIE, ITALIE, MALAYSIE, MEXIQUE, PAYS-BAS, PEROU, POLOGNE, RÉPUBLIQUE DE CORÉE, RÉPUBLIQUE TCHEQUE, ROUMANIE, ROYAUME-UNI, SINGAPOUR, SUISSE, TAIWAN, THAILANDE, TUNISIE, TURQUIE, VIET NAM

KOBOLD Messring GmbH
Nordring 22-24
D-65719 Hofheim/Ts.
Siège social:
+49(0)6192 299-0
+49(0)6192 23398
info.de@kobold.com
www.kobold.com

Description

Les capteurs électroniques de température KOBOLD du modèle TDA sont utilisés pour la mesure et la surveillance de la température à un prix avantageux. Ils peuvent être utilisés partout où la température doit être surveillée avec la plus grande précision.
Un semi-conducteur est employé comme élément capteur, lequel transmet un signal numérique précis à 0,5 °C à l'électronique d'évaluation. La valeur de mesure actuelle est affichée sur une LED à 3 digits. La sortie analogique et la sortie contact peuvent être librement réglées dans la plage de mesure.

Applications

- Compresseurs
- Construction de Machines
- Constructionsd'installations
- Pompes

Accessoires: Raccordement électrique

Description	Modèle
Connecteur M12x1 avec serrage par vis	**ZUB-KAB-12D500**
Connecteur M12x1 et 2 m de câble	**ZUB-KAB-12K002**
Connecteur M12x1 avec connecteur Quickon	**ZUB-KAB-12Q000**

Caractéristiques techniques

Couvercle du boîtier:	acier inox 1.4305
Boîtier:	acier inox 1.4404 (version compacte) acier inox 1.4305 (version séparée)
Sonde:	acier inox 1.4401 / 1.4404
Raccords version compacte:	G ½ ou G ¾ mâle Option: ½" NPT ou ¾" NPT
Raccord version séparée:	Sonde: 100 mm, 6 mm Câble: 2,5 m PTFE avec connecteur M12x1 Boîtier: M25 x 1,5 avec contre-écrou
Principe de mesure:	semi-conducteur
Affichage:	LED à 3 digits, hauteur des caractères: 7 mm
Résolution:	0,5 (jusqu'à 99,9 °C) 1 °C (à partir de 100 °C)
Température process:	-20 ... +120 °C (version compacte) -50 ... +125 °C (version séparée)
Temp. ambiante maxi:	-20 ... +50 °C
Pression maxi:	80 bar
Alimentation:	24 V_{DC} ±20 %
Consommation électrique:	40 mA (TDA-...L3M); env. 70 mA (TDA-...P3M, TDA-...N3M) (sans sortie contact)
Raccordement électrique:	connecteur M12 x 1
Sortie analogique:	0 (4) - 20 mA réglable, charge maxi 500 Ω
Sortie contact:	semi-conducteur PNP ou NPN, réglée départ usine, résistant aux courts-circuits, maxi 300 mA
Fonction du contact:	fermeture/ouverture, fenêtre, programmable
Réglage du point de commutation:	programmable par 2 touches
Fenêtre de commutation:	programmable
Affichage de l'état de commutation:	1 (2) LED
Hystérésis:	programmable par 2 touches
Temporisation:	0,5 ... 99,5 s (réglable séparément)
Cycle de mesure:	0,5 s
Temps de réponse:	$t_{50/90}$: env. 13/30 s
Précision (capteur):	±0,5 °C (entre -10 ... +85 °C) ±2 °C (entre +85 ... 125 °C
Protection:	IP 65

Code de commande (Exemple: **TDA-15H2 R4 0 L 3M**)

Affichage	Plage de mesure	Raccordement	Modèle	Longueur de la sonde	Sortie	Raccordement électrique
LED à 3 digits	-20 ... +120 °C	G ½	**TDA-15H2 R4**	**0** = courte **1** = 100 mm **2** = 200 mm*	**L** = 0 (4) -20 mA **P** = 0 (4) -20 mA, sortie contact PNP **N** = 0 (4) -20 mA, sortie contact NPN	**3M** = connecteur M12x1
		G 3¾	**TDA-15H2 R5**			
		½" NPT	**TDA-15H2 N4**			
		¾" NPT	**TDA-15H2 N5**			
	-50 ... +125 °C	Version séparée, sonde lisse	**TDA-15H3 D6**	**1** = 100 mm		

* longueur maximum pour les taraudages NPT est de 184 mm au lieu de 200 mm

Dimensions [mm]
Version compacte courte

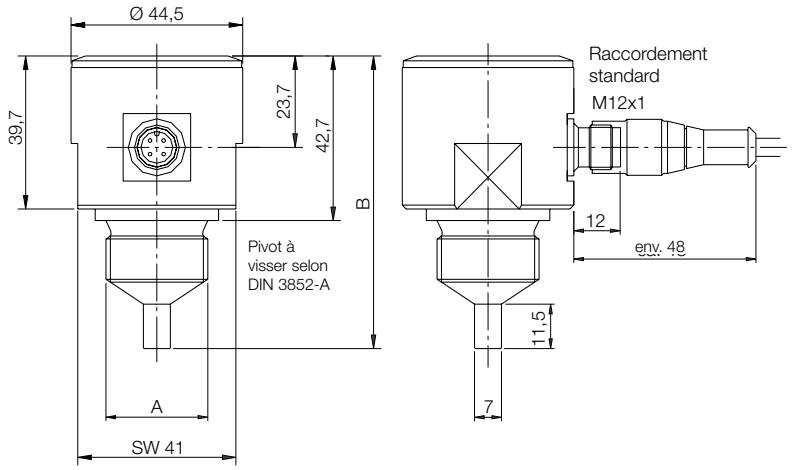

A	B
G½	72,3
G¾	75,9
½ - 14" NPT	70,2
¾ - 14" NPT	70,5

Version compacte longue

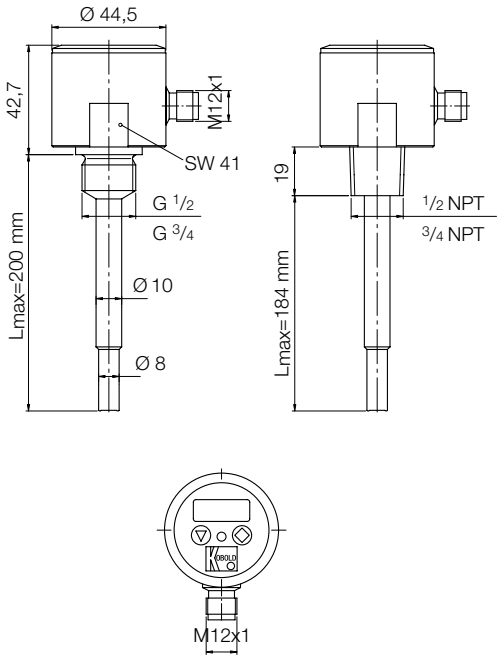
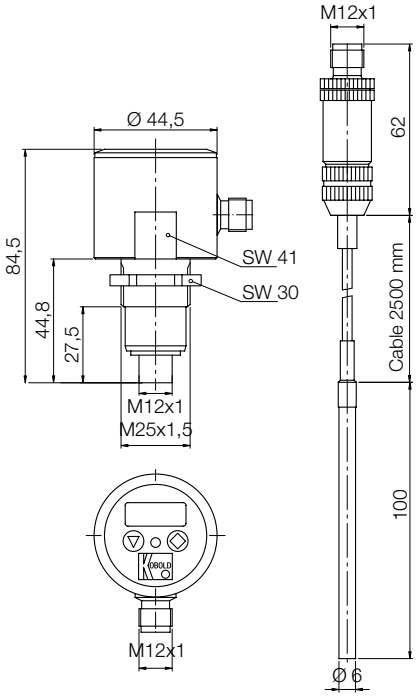
Version séparée